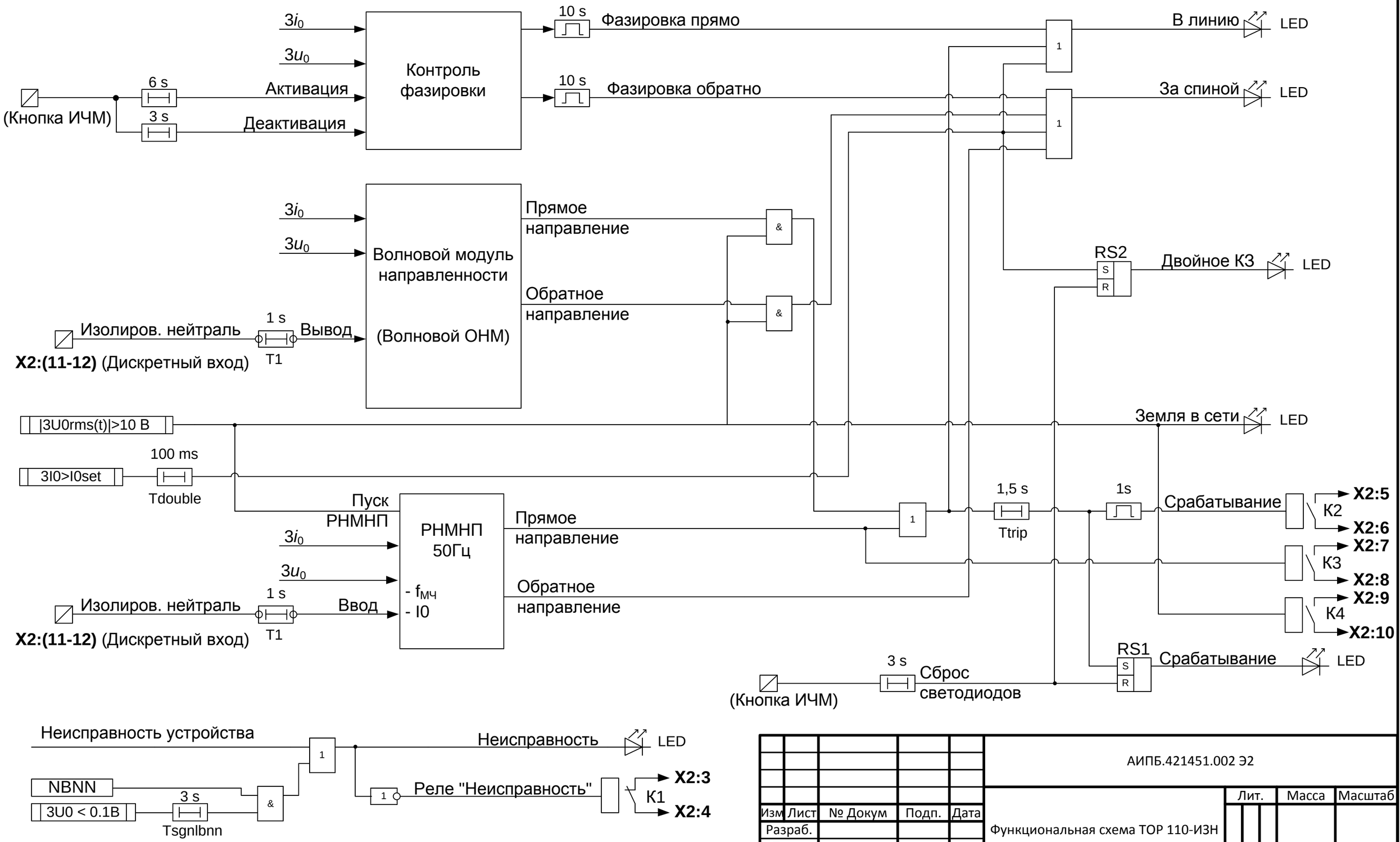

					АИПБ.421451.002 Э2		
Изм	Лист	№ Докум	Подп.	Дата	Функциональная схема ТОР 110-ИЗН	Лит.	Масса	Масштаб
Разраб.								
Пров.						Лист 1	1
Т. контр.							
Рук.группы						г. Чебоксары ООО «ИЦ «Бреслер»	
Н. контр.							
Утв.							

Перв. применяемость

Подп. и дата

Инв№ дубл.

Взам. инв№

Подп. и дата

Инв№ подл